GLASVORDACH

glasmeinhart

shield block ©

Einseitig eingespanntes Glasvordach auskragend
bis 1,3 m ohne zusätzlicher Unterstützung.
Eine platzsparende und architektonisch wertvolle
Lösung als Wetterschutz im Überkopfbereich

glasmeinhart

glasmeinhart

System shield block®

Rahmenloses Glasvordach, maximale Ausladung 120 cm ohne zusätzliche Unterstützung, Erprobte Gewichtsbelastung per lfm 180 kg (ohne Eigengewicht Glas). Montage direkt an der Fassade auf Beton, Ziegel (alle Untergründe).
Montage direkt auf das tragende Mauerwerk. Die Bausubstanz steht in Abhängigkeit zur Montageart und ist statisch zu prüfen.

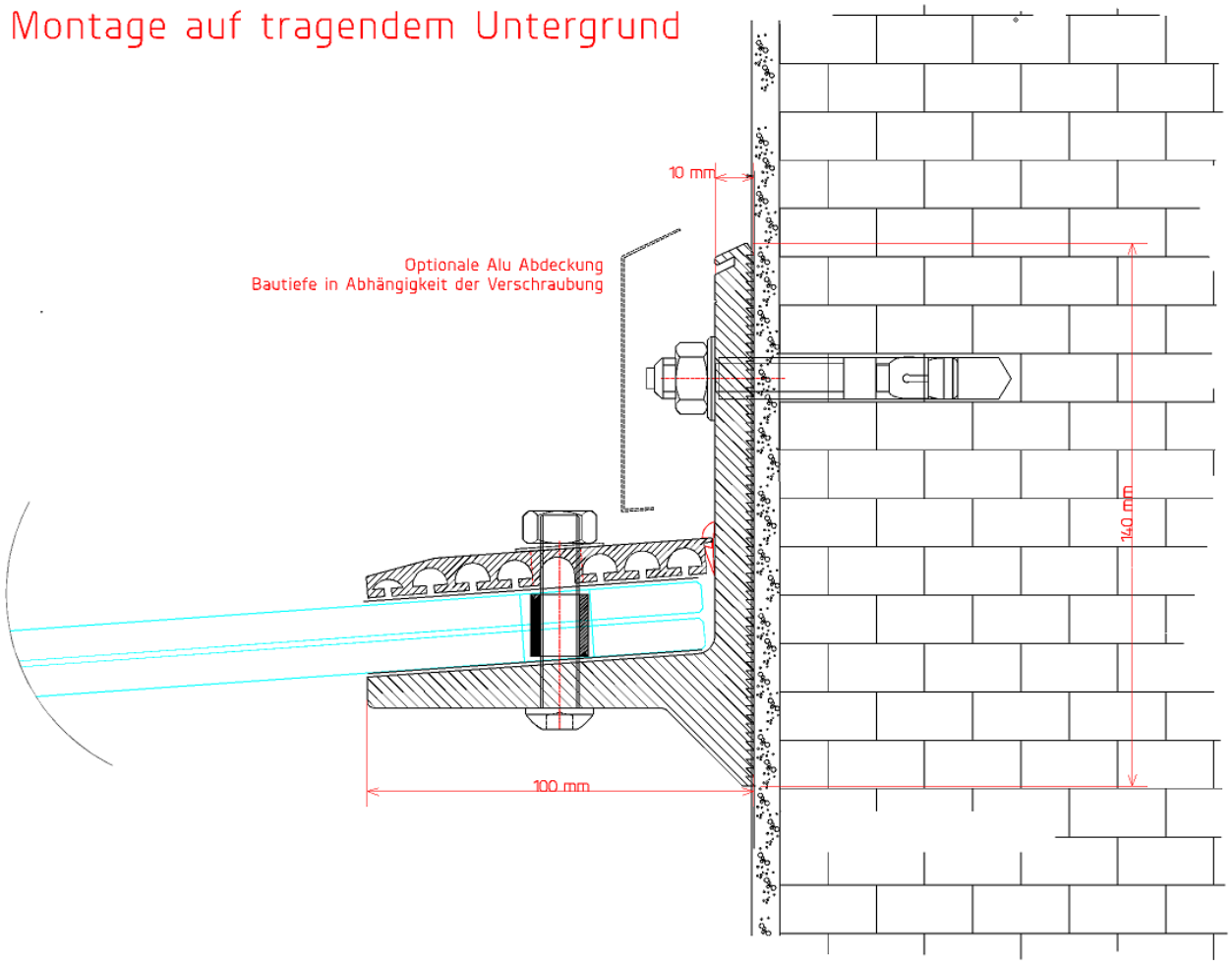

glasmeinhart

Montage auf Vollwärmeschutz

integrierte Stahlunterkonstruktion - Ankerstangen

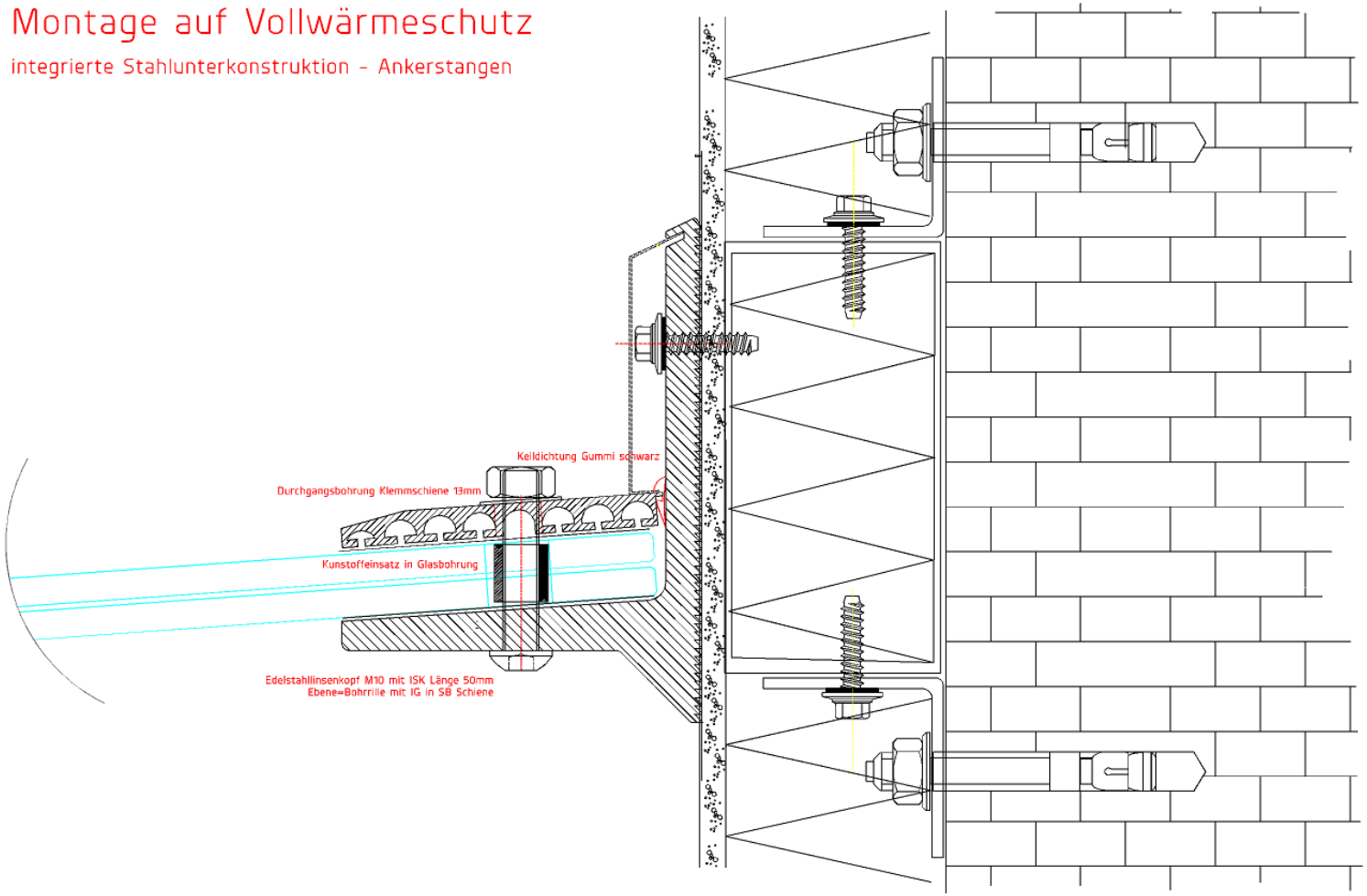

glasmeinhart

shield block II

durchgehende Glasuntersicht mit Randemail

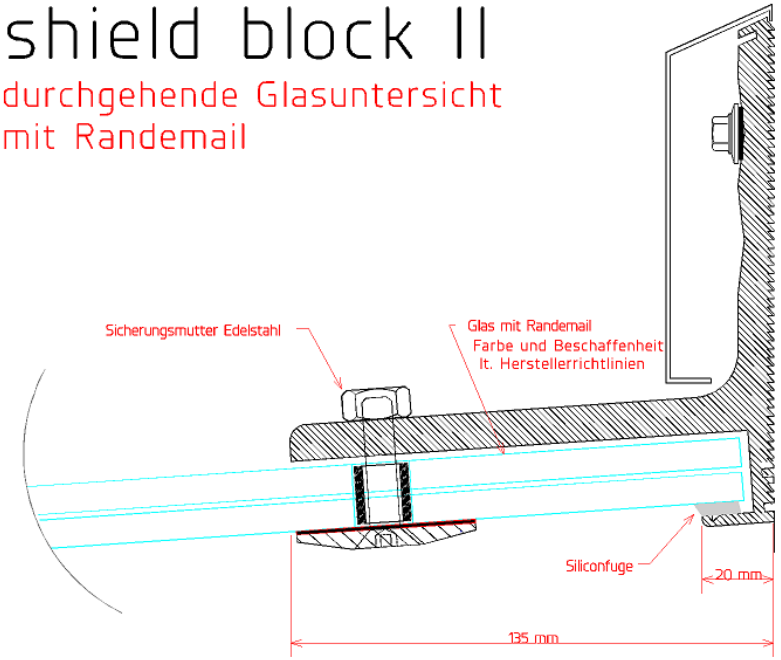

shield block LED®

Vordachsystem mit durchgehendem Lichtband

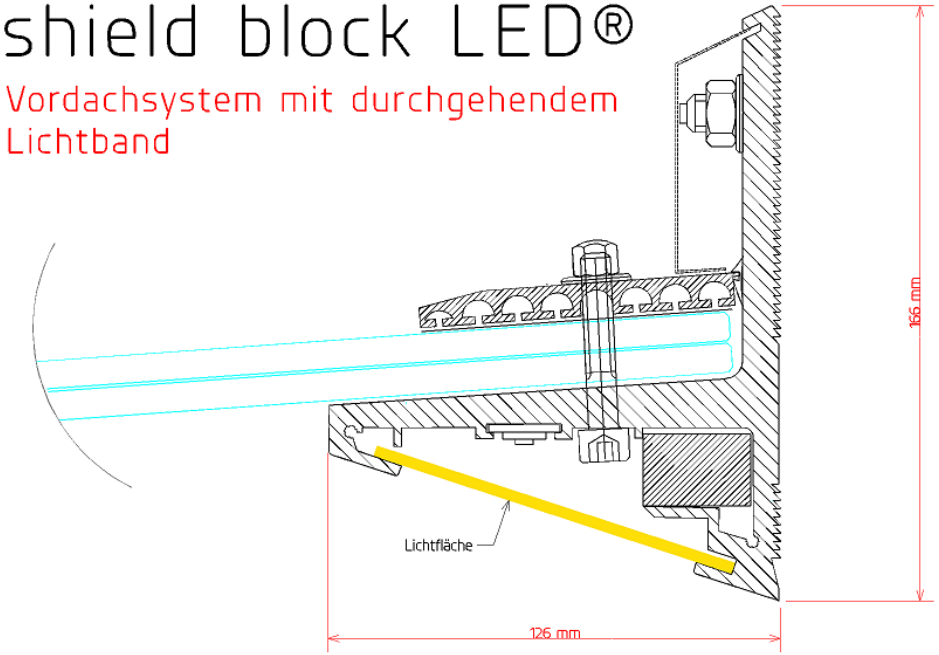

Achsmaß Glasbearbeitung=Achsmass Wandbefestigung
Glasart: VSG ESG Sentry Glas 8/1,52/8 HS getestet,
Kanten fein geschliffen

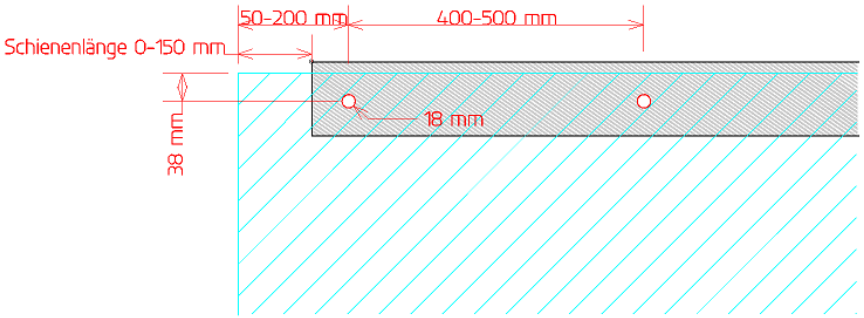

glasmeinhart

Maßgefertigte Sonderlösungen in
Metall und Glas

glasmeinhart

Geschützter Hauseingang in Glas

glasmeinhart